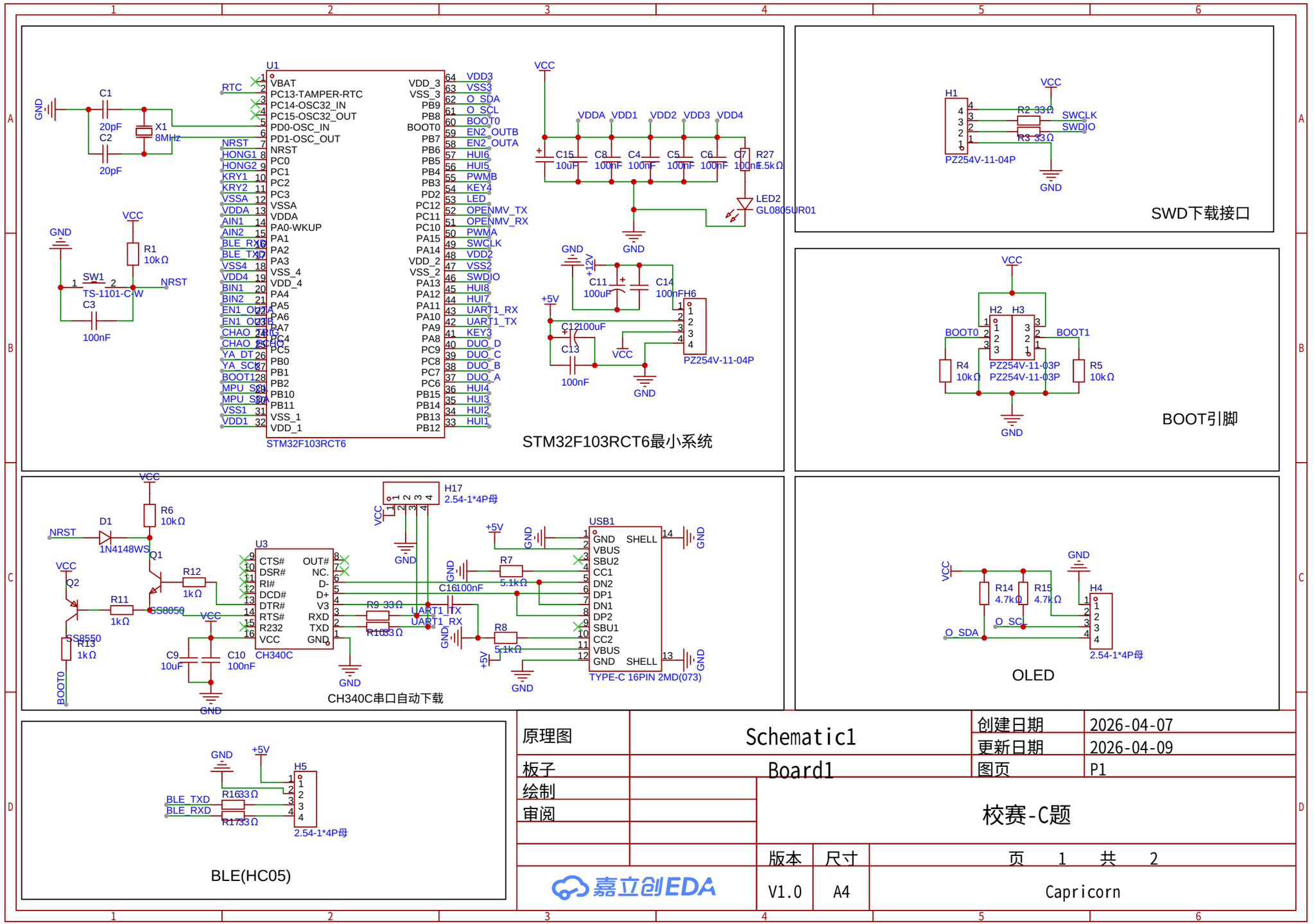

原理图	Schematic1	创建日期	2026-04-07
		更新日期	2026-04-09
板子	Board1	图页	P1
绘制		校赛-C题	
审阅			
	版本	尺寸	页 1 共 2
嘉立创EDA	V1.0	A4	Capricorn

Version : V1.0

Company : Capricorn

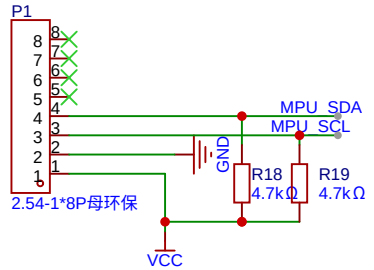

MPU6050

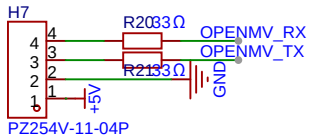

OPENMV

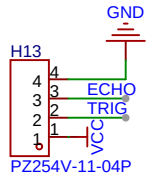

超声波

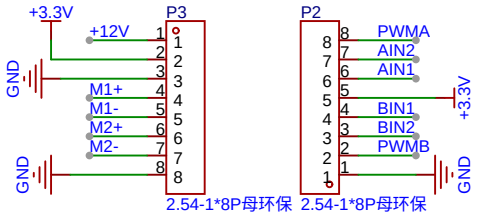

tb6612电机驱动

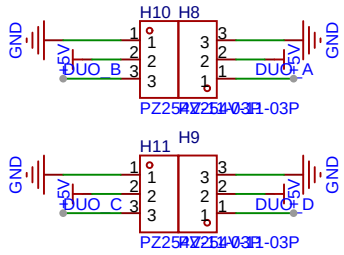

舵机

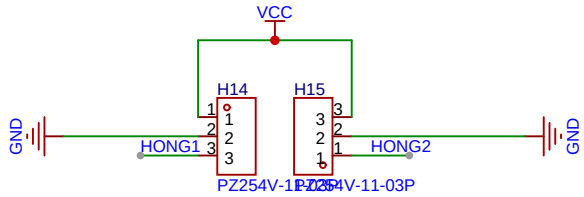

红外

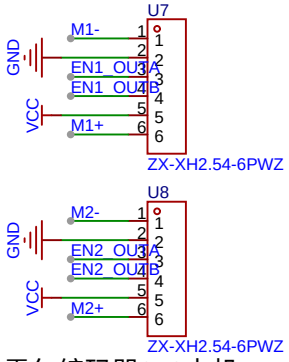

霍尔编码器310电机

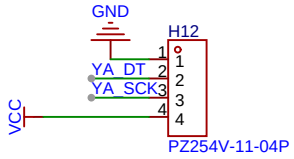

压力传感器

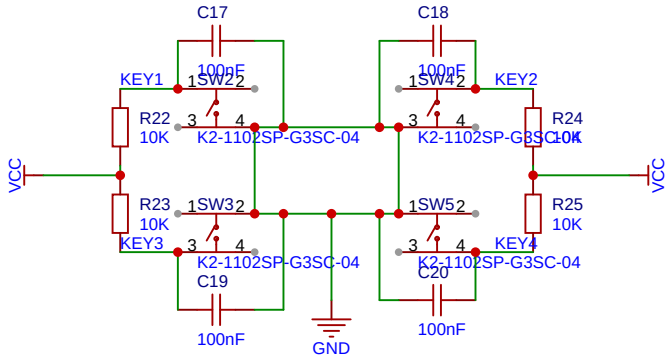

按键

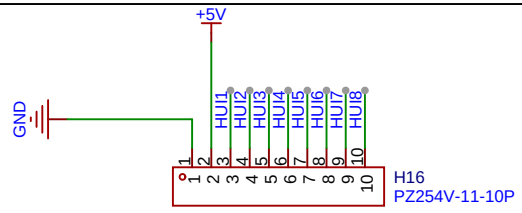

八路灰度传感器

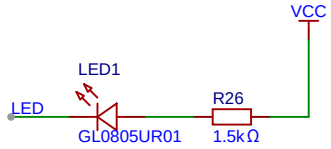

LED